第56回郡山市市民体育祭ミニバスケットボール大会組み合わせ

平成30年10月20日（土）・21日（日）　　会場　ユラックス熱海アリーナ

【男子の部】　10:00スタート

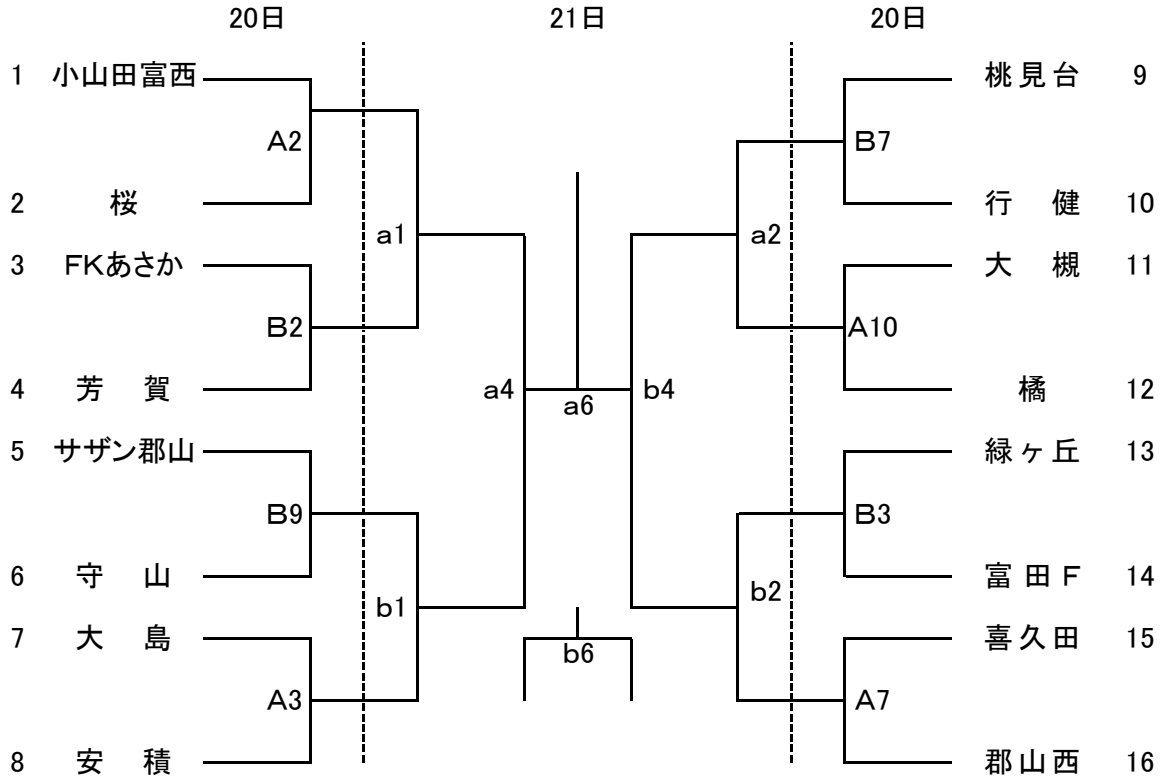
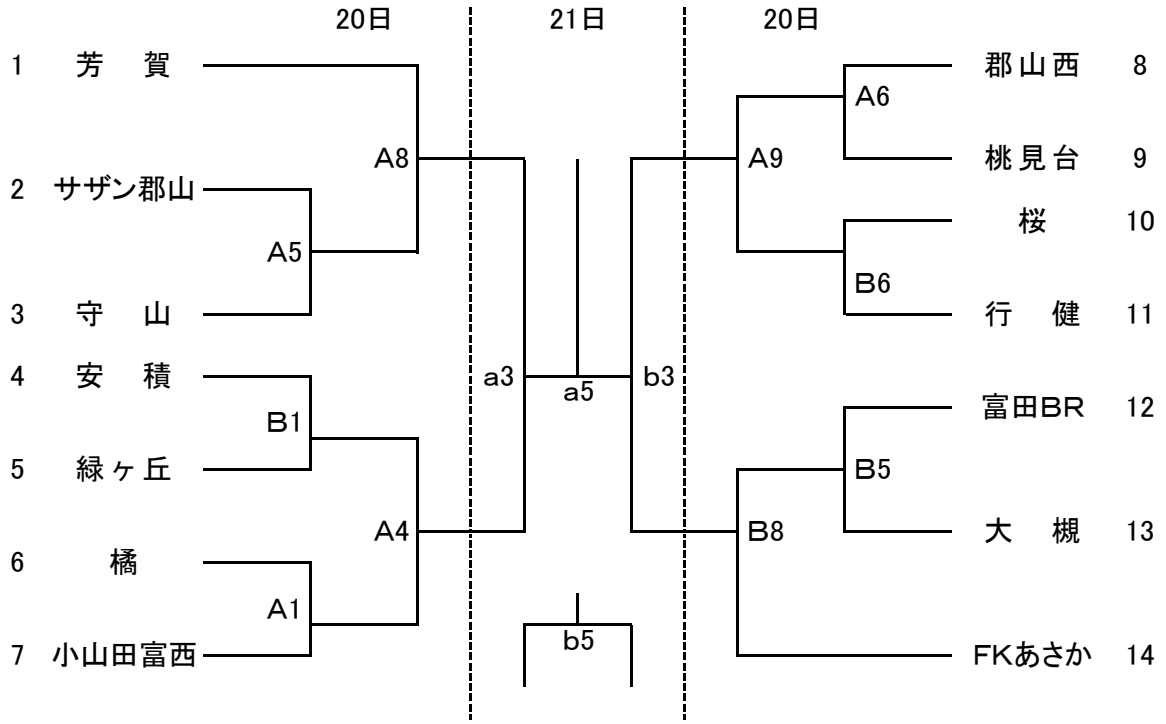
【女子の部】　10:00スタート